PROSPETTO ESTINTORE

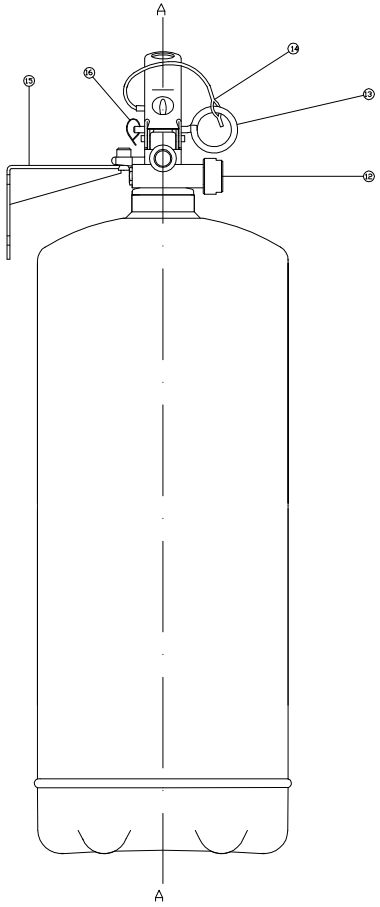


SEZIONE A - A

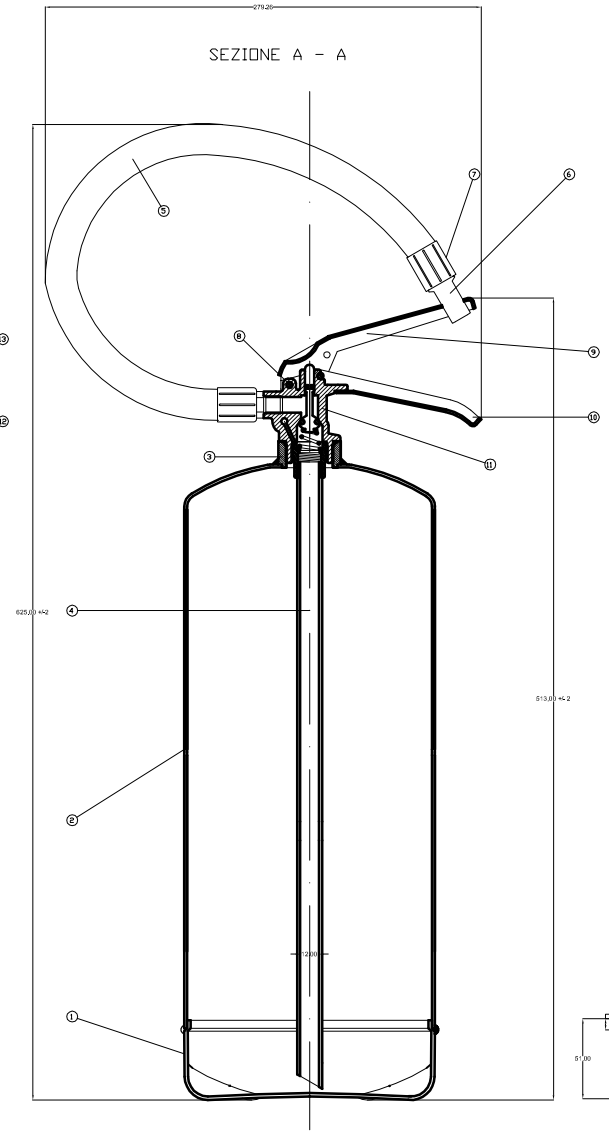


SEZIONE SERBATOIO

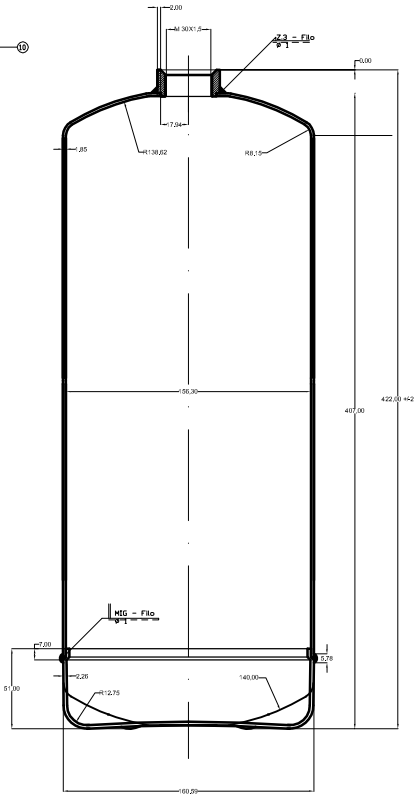


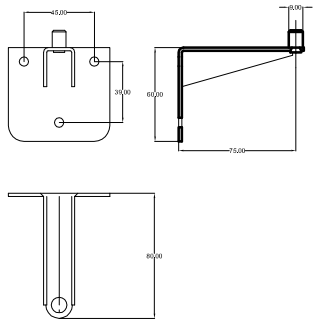


GANCIO DI SOSTEGNO

MATERIALE : Fe360B - ZINCATO

VERNICIATURA SERBATOIO : A POLVERE EPOSSIPOLIESTERE RAL 3000

| POS. | DESCRIZIONE | QTA | MATERIALE | NOTE |
|---|---|---|---|---|
| 16 | SIGILLO | 1 | PVC | |
| 15 | SUPPORTO DI AGGANCIO | 1 | FE360B | ZINCATO |
| 14 | SAGOLA | 1 | PVC | |
| | | 1 | Fe 360B | ZINCATO |
| 13 | SPINA DI SICUREZZA | 1 | PCuZn37 | CROMATO |
| 12 | MANOMETRO | 1 | PCuZn37 | NICHELATO |
| | | 1 | FE360B | VERNICIATA A POLV. |
| 11 | CORPO VALVOLA | 1 | FE | VERNICIATA A POLV. |
| 10 | LEVA FISSA | 1 | PCuZn37 | CROMATO |
| | | 2 | AL | NICHELATA |
| 9 | LEVA SUPERIORE MOBILE | 1 | PVC | |
| 8 | SPINA | 1 | GOMMA | NBR |
| 7 | BOCCOLA | 1 | PVC | |
| | | 1 | FE360B | |
| 6 | CONO EROGATORE | 1 | FEP04 | |
| 5 | MANICHETTA | 1 | FEP04 | |
| 4 | TUBO FLESSIBILE | 1 | GOMMA | NBR |
| 3 | ESTINTORE A POLVERE ABC MODENARO CAPACITÀ KG. | 1 | | |
| 2 | BOMBOLA CON ACCESSORI E SEZIONE SERBATOIO | 1 | | |
| 1 | GANCIO DI SOSTEGNO | 1 | | |

CSQ ESTINTORI

CENTRO SICUREZZA E QUALITA'

Via Gianturchi 110 - 55016 PORCARI (LU)

SCALA 1:1 | DATA: 15.09.2005

DIS. N. M.0510 | REV. 0

SCHEMA FILETTATURE

ESTINTORE A POLVERE ABC MODENARO CAPACITÀ KG.

SIGILLO